DUE TO TECHNOLOGICAL ADVANCEMENTS, THE DATA AND TECHNICAL FEATURES INDICATED IN THE DIAGRAM ARE SUBJECT TO CHANGE AND IN NO WAY CONSTITUTE A CONTRACTUAL CONSTRAINT

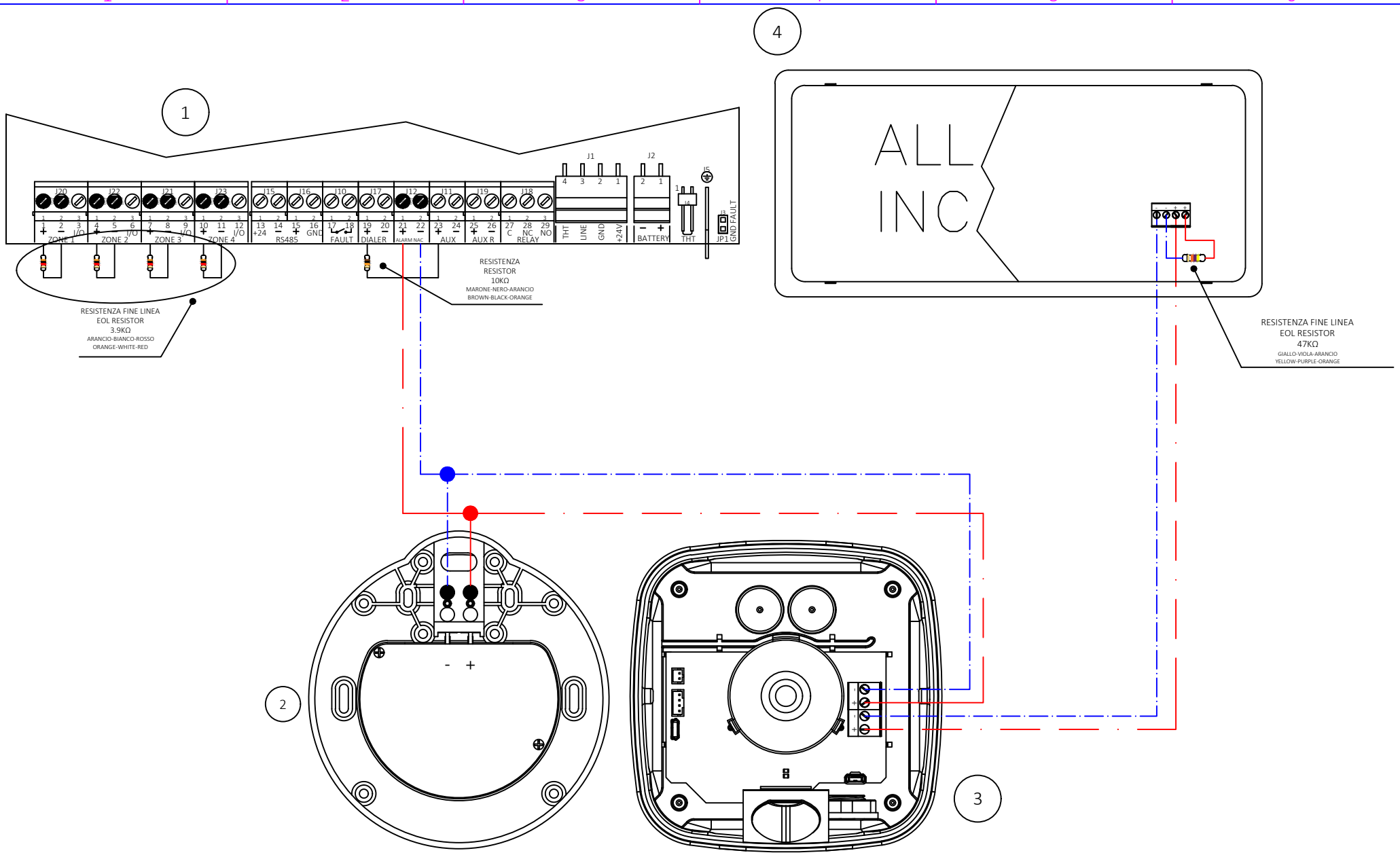

LEGENDA/LABEL:

1. SMARTLINE X-XX CENTRALE CONVENZIONALE / CONVENTIONAL CONTROL PANEL
2. ISC010 CAMPANA DA INTERNO / BELL INDOOR USE
3. IS20X0 SEGNALATORE OTTICO-ACUSTICO / VISUAL AUDIBLE ALARM INDICATOR
4. ISS02X TARGA OTTICO-ACUSTICA / AUDIBLE-VISUAL WARNING SIGN

inim ELECTRONICS
Http://www.inim.biz

SMARTLINE NAC OUT. WIR.		
ITD050	REV. 1.0	DATA 01/04/'20

I DATI E LE CARATTERISTICHE TECNICHE RIPORTATE NEL PRESENTE SCHEMA SONO SUSCETTIBILI A CAMBIAMENTI DOVUTI A IMPLEMENTAZIONI TECNOLOGICHE E NON RAPPRESENTANO VINCOLO CONTRATTUALE